DIMENSIONS unit=mm

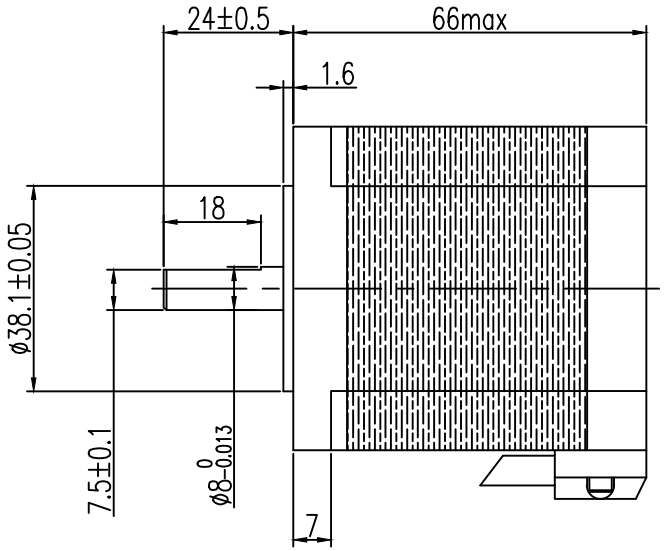

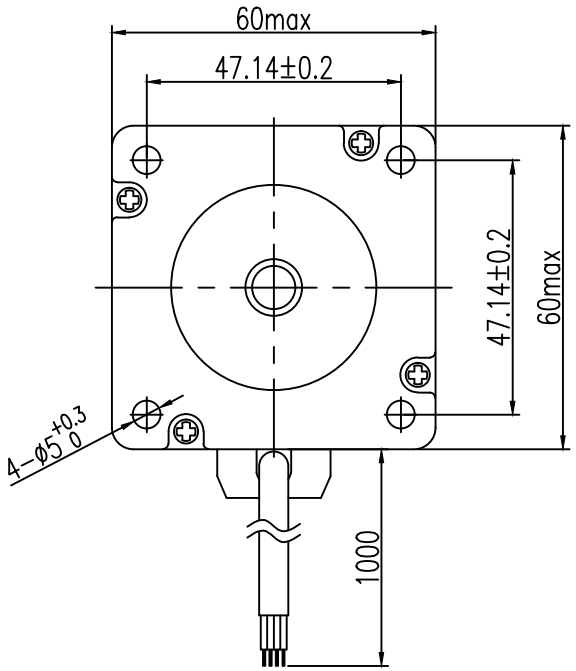

SPECIFICATIONS

步距角	/STEP ANGLE	1.8° ±5%
相数	/NO. OF PHASES	2
额定电压	/RATED VOLTAGE	3.08 V
额定电流	/RATED CURRENT	2.8 A
电阻	/RESISTANCE	1.1 Ω±10%
电感	/INDUCTANCE	3.5 mH±20%
静转矩	/HOLDING TORQUE	210 N.cm
绝缘等级	/INSULATION CLASS	CLASS B(130° C)
引出线规格	/LEAD STYLE	RVV 0.5mm² 电缆线

备注/NOTE:

接线图 / WIRING DIAGRAM

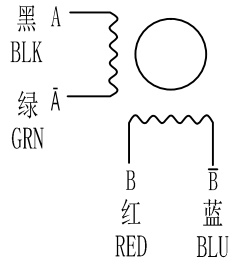

励磁顺序（2相励磁）EXCITING SEQUENCE(2EX)

STEP	A	B	Ā	B̄
1	+	+	−	−
2	−	+	+	−
3	−	−	+	+
4	+	−	−	+

CW ↓ ↑ CCW

客户确认&接受 CONFIRMED&ACCEPTED BY CUTOMER					型号/MODEL
盖章&签名（COMPANY CHOP&SIGNATURE）					SL60S266A101B-0824
	A	18/09/04	NO.A	无	CXZ
一般公差 TOLERANCE ±0.3/ ±0.3°	版本 REV	年 月 日 DATE	变更番号 ECO NO.	变更内容 REVISIONS	设计 BY

制图/DRAWN	陈锡泽	比例 SCALE	1:1	品名 TITLE		备注 NOTE	REV A
设计/DESIGNED							三视图 THIRD ANGLE PROJECTION
审核/CHECKED		单位 UNIT	mm			SHENLI® 深圳市申力微特电机有限公司	
承认/APPROVED							
						页 SHEET	1/1