☐ Dimension

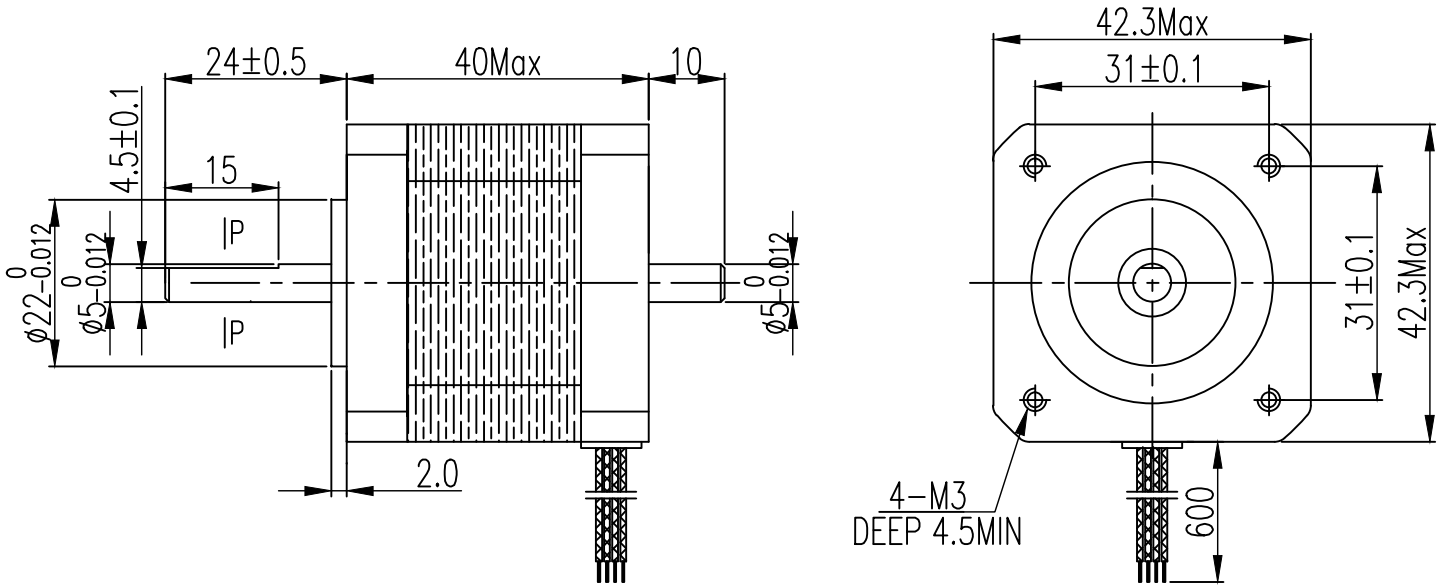

☐ SPECIFICATIONS unit=mm

步距角	/STEP ANGEL	1.8° ±5%
相数	/NO. OF PHASES	2
额定电压	/RATED VOLTAGE	2.88 V
额定电流	/RATED CURRENT	1.6 A
电阻	/RESISTANCE	1.8 Ω ±10%
电感	/INDUCTANCE	2.8 mH±20%
静转矩	/HOLDING TORQUE	40N.cm
绝缘等级	/INSULATION CLASS	CLASS B(130° C)
引出线规格	/LEADSTYLE	UL3266 26AWG

备注/NOTE:

接线图 / WIRING DIAGRAM

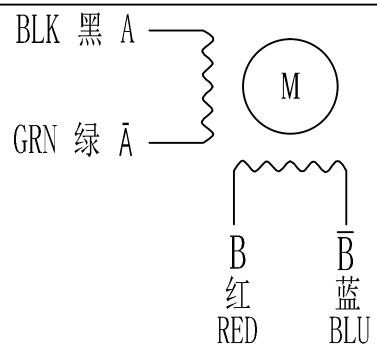

励磁顺序（2相励磁）EXCITING SEQUENCE(2EX)

STEP	A	B	Ā	B̄
1	+	+	−	−
2	−	+	+	−
3	−	−	+	+
4	+	−	−	+

CW ↓ ↑ CCW

客户确认&接受 CONFIRMED&ACCEPTED BY CUTOMER						型号/MODEL: SL42S240A108D5-2410
盖章&签名 (COMPANY CHOP&SIGNATURE)						
	A	NO. A	20/06/24	无	CXZ	
一般公差 TOLERANCE ±0.3/±0.3°	版本 REV	变更番号 ECO NO.	年 月 日 DATE	变更内容 REVISIONS	设计 BY	备注 NOTE / REV A

制图/DRAWN	陈锡泽	比例 SCALE	1:1	品名 TITLE	SHENLI®	三视图 THIRD ANGLE PROJECTION
设计/DESIGNED						
审核/CHECKED		单位 UNIT	mm		深圳市申力微特电机有限公司 SHENZHEN SHENLI WITT MOTOR CO.,LTD	
承认/APPROVED						
					页 SHEET	1/1